查询RCP1317NP-561L供应商　　捷多邦，专业PCB打样工厂，24小时加急出货

仕 様 書

形　名
RCP1317

1．外形

1-1.寸法図(mm)

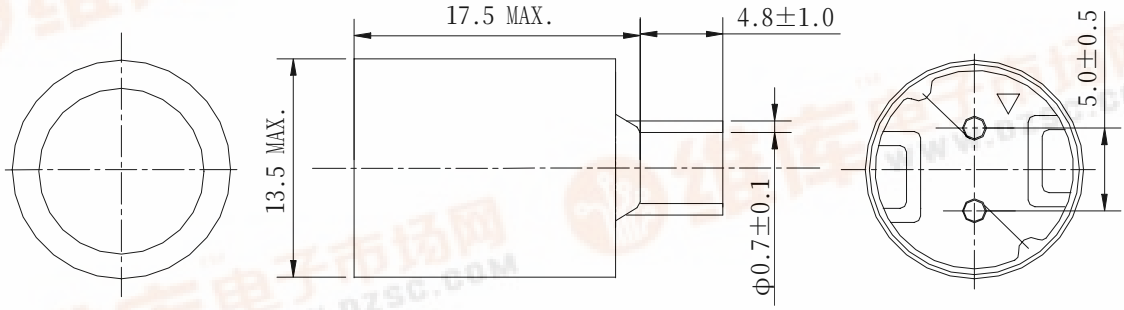

＊ 端子の寸法は、はんだつららを除く。　　＊ 端子のピッチは、端子根元での寸法。

1-2.捺印表示例

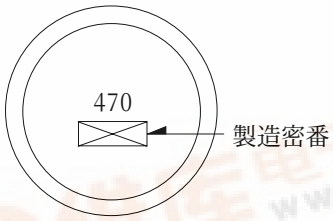

頭部直捺印
捺印位置不定

RoHS
compliance
Cd:Max.0.01wt%
others:Max.0.1wt%

2．コイル仕様

2-1.端子接続図(裏面図)

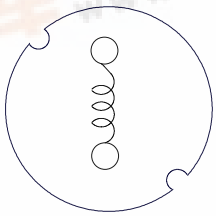

2-2.電気的特性

NO.	品　　名	表示	インダクタンス <以内> ※1	D.C.R.(Ω) <以下> (at 20°C) ※2	直流重畳許容電流(A) ※3		温度上昇許容電流(A) ※4	スミダコード
					(at 20°C)	(at 100°C)		
01	RCP1317NP-33ØM	330	33μH±20%	58m (46m)	4.80	4.40	3.60	-0005
02	RCP1317NP-47ØM	470	47μH±20%	69m (55m)	4.30	3.80	3.30	-0006
03	RCP1317NP-68ØM	680	68μH±20%	101m (81m)	3.30	3.00	2.60	-0007
04	RCP1317NP-82ØM	820	82μH±20%	110m (88m)	3.10	2.70	2.50	-0008
05	RCP1317NP-1Ø1M	101	100μH±20%	125m (100m)	2.80	2.50	2.30	-0009

找PDF 维库一下 pdf.dzsc.com

仕 様 書

形　名
ＲＣＰ１３１７

NO.	品　　名	表示	インダクタンス <以内> ※1	D.C.R.(Ω) <以下> (at 20°C) ※2	直流重畳許容電流(A) ※3		温度上昇許容電流(A) ※4	スミダコード
					(at 20°C)	(at 100°C)		
06	RCP1317NP-121L	121	120μH±15%	139m (116m)	2.60	2.30	2.20	-0010
07	RCP1317NP-151L	151	150μH±15%	195m (156m)	2.40	2.10	1.90	-0011
08	RCP1317NP-181L	181	180μH±15%	213m (171m)	2.20	1.80	1.80	-0012
09	RCP1317NP-221L	221	220μH±15%	278m (223m)	1.90	1.70	1.60	-0013
10	RCP1317NP-271L	271	270μH±15%	0.33 (0.26)	1.70	1.60	1.55	-0014
11	RCP1317NP-331L	331	330μH±15%	0.36 (0.29)	1.60	1.40	1.50	-0015
12	RCP1317NP-391L	391	390μH±15%	0.44 (0.35)	1.45	1.28	1.30	-0016
13	RCP1317NP-471L	471	470μH±15%	0.53 (0.42)	1.35	1.17	1.15	-0017
14	RCP1317NP-561L	561	560μH±15%	0.59 (0.47)	1.25	1.05	1.10	-0018
15	RCP1317NP-681L	681	680μH±15%	0.78 (0.62)	1.12	0.95	1.00	-0019
16	RCP1317NP-821L	821	820μH±15%	0.95 (0.76)	1.02	0.85	0.85	-0020
17	RCP1317NP-1Ø2L	102	1.0mH±15%	1.18 (0.94)	0.90	0.70	0.82	-0021
18	RCP1317NP-122L	122	1.2mH±15%	1.28 (1.07)	0.80	0.65	0.74	-0022
19	RCP1317NP-152L	152	1.5mH±15%	1.40 (1.16)	0.72	0.60	0.72	-0023
20	RCP1317NP-182L	182	1.8mH±15%	2.00 (1.70)	0.68	0.56	0.58	-0024
21	RCP1317NP-222L	222	2.2mH±15%	2.28 (1.90)	0.62	0.52	0.52	-0025
22	RCP1317NP-272L	272	2.7mH±15%	3.07 (2.56)	0.58	0.50	0.48	-0026
23	RCP1317NP-332L	332	3.3mH±15%	3.31 (2.76)	0.51	0.45	0.45	-0027
24	RCP1317NP-392L	392	3.9mH±15%	4.52 (3.77)	0.47	0.42	0.42	-0028
25	RCP1317NP-472L	472	4.7mH±15%	5.02 (4.18)	0.43	0.37	0.37	-0029

※1 測定周波数　インダクタンス　　at　1kHz
※2 (　　)内は、標準値とする。
※3 直流重畳許容電流：直流重畳特性について、インダクタンスが初期値より65%となる電流値。
※4 温度上昇許容電流：通電時、コイルの温度上昇が△T=40°Cになる電流値。(Ta=20°Cを基準とする。)

３．保存温度範囲　　－40°C ～ ＋100°C
　　使用温度範囲　　－40°C ～ ＋100°C（コイルの発熱を含む。）

SPECIFICATION

TYPE
RCP1317

1. APPEARANCE

1-1. DIMENSIONS(mm)

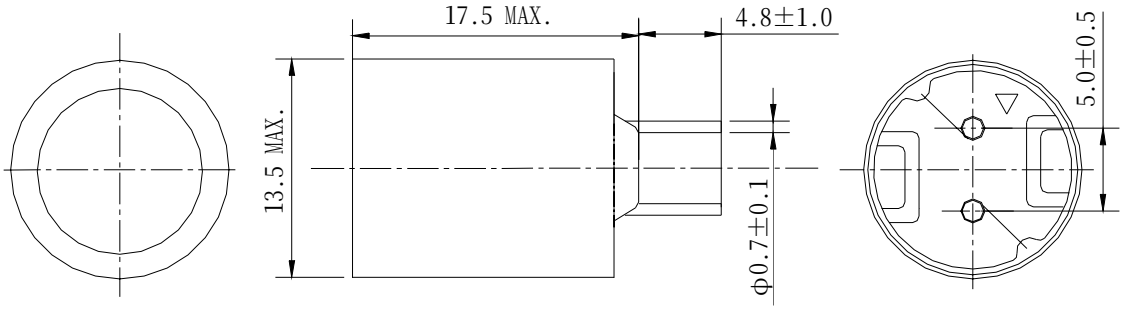

＊ DIMENSION DOES NOT INCLUDE SOLDER USED ON COIL.
＊ PIN PITCH SHALL BE MEASURED AT THE ROOT OF TERMINAL

1-2. STAMP (E.G.)

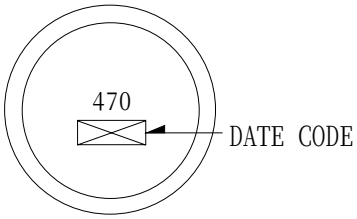

DIRECTLY STAMP
UNFIXED POSITION

RoHS
compliance
Cd:Max.0.01wt%
others:Max.0.1wt%

2. COIL SPECIFICATION

2-1. CONNECTION (BOTTOM VIEW)

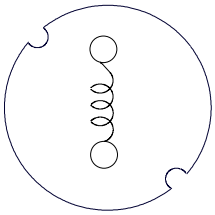

2-2. ELECTRICAL CHARACTERISTICS

NO.	PART NO.	STAMP	INDUCTANCE <WITHIN> ※1	D.C.R.(Ω) <MAX.> (at 20°C) ※2	DC SUPERPOSITION PERMISSION CURRENT ※3		TEMPERATURE RISE PERMISSION CURRENT (A) ※4	SUMIDA CODE
					(at 20°C)	(at 100°C)		
01	RCP1317NP-33ØM	330	33μH±20%	58m (46m)	4.80	4.40	3.60	
02	RCP1317NP-47ØM	470	47μH±20%	69m (55m)	4.30	3.80	3.30	
03	RCP1317NP-68ØM	680	68μH±20%	101m (81m)	3.30	3.00	2.60	
04	RCP1317NP-82ØM	820	82μH±20%	110m (88m)	3.10	2.70	2.50	
05	RCP1317NP-1Ø1M	101	100μH±20%	125m (100m)	2.80	2.50	2.30	

SPECIFICATION

TYPE
RCP1317

2-2. ELECTRICAL CHARACTERISTICS

NO.	PART NO.	STAMP	INDUCTANCE <WITHIN> ※1	D.C.R.(Ω) <MAX.> (at 20°C) ※2	DC SUPERPOSITION PERMISSION CURRENT ※3		TEMPERATURE RISE PERMISSION CURRENT (A) ※4	SUMIDA CODE
					(at 20°C)	(at 100°C)		
06	RCP1317NP-121L	121	120μH±15%	139m (116m)	2.60	2.30	2.20	
07	RCP1317NP-151L	151	150μH±15%	195m (156m)	2.40	2.10	1.90	
08	RCP1317NP-181L	181	180μH±15%	213m (171m)	2.20	1.80	1.80	
09	RCP1317NP-221L	221	220μH±15%	278m (223m)	1.90	1.70	1.60	
10	RCP1317NP-271L	271	270μH±15%	0.33 (0.26)	1.70	1.60	1.55	
11	RCP1317NP-331L	331	330μH±15%	0.36 (0.29)	1.60	1.40	1.50	
12	RCP1317NP-391L	391	390μH±15%	0.44 (0.35)	1.45	1.28	1.30	
13	RCP1317NP-471L	471	470μH±15%	0.53 (0.42)	1.35	1.17	1.15	
14	RCP1317NP-561L	561	560μH±15%	0.59 (0.47)	1.25	1.05	1.10	
15	RCP1317NP-681L	681	680μH±15%	0.78 (0.62)	1.12	0.95	1.00	
16	RCP1317NP-821L	821	820μH±15%	0.95 (0.76)	1.02	0.85	0.85	
17	RCP1317NP-1Ø2L	102	1.0mH±15%	1.18 (0.94)	0.90	0.70	0.82	
18	RCP1317NP-122L	122	1.2mH±15%	1.28 (1.07)	0.80	0.65	0.74	
19	RCP1317NP-152L	152	1.5mH±15%	1.40 (1.16)	0.72	0.60	0.72	
20	RCP1317NP-182L	182	1.8mH±15%	2.00 (1.70)	0.68	0.56	0.58	
21	RCP1317NP-222L	222	2.2mH±15%	2.28 (1.90)	0.62	0.52	0.52	
22	RCP1317NP-272L	272	2.7mH±15%	3.07 (2.56)	0.58	0.50	0.48	
23	RCP1317NP-332L	332	3.3mH±15%	3.31 (2.76)	0.51	0.45	0.45	
24	RCP1317NP-392L	392	3.9mH±15%	4.52 (3.77)	0.47	0.42	0.42	
25	RCP1317NP-472L	472	4.7mH±15%	5.02 (4.18)	0.43	0.37	0.37	

※1: MEASURED FREQUENCY INDUCTANCE : at 1 kHz
※2 ( )TYPICAL VALUE.
※3:DC SUPERPOSITION PERMISSION CURRENT:THE VALUE OF D.C. CURRENT WHEN THE INDUCTANCE IS OVER 65% OF THE INITIAL VALUE.
※4:TEMPERATURE RISE PERMISSION CURRENT:THE DC CURRENT WHEN COIL'S SELF TEMPERATURE RISE IS 40°C. (Ta=20°C)

3. STORAGE TEMPERATURE RANGE : −40°C ～ +100°C
OPERATING TEMPERATURE RANGE: −40°C ～ +100°C (INCLUDING SELF TEMPERATURE RISE)