THIS DRAWING IS UNPUBLISHED.
VERTRAULICHE UNVEROEFFENTLICHTE ZEICHNUNG
© COPYRIGHT 1997 BY AMP INCORPORATED.
RELEASED FOR PUBLICATION ,1997
FREI FUER VEROEFFENTLICHUNG
ALL RIGHTS RESERVED.
ALLE RECHTE VORBEHALTEN
查询"HB.10"供应商

MATED WITH:
PASSEND ZU:
HB.10

LOC	DIST
A1	–

PROJEKT NR.: –

REVISIONS / ÄNDERUNGEN

P	LTR	DESCRIPTION / BESCHREIBUNG	DATE	DWN	APVD
	A4	PN 0-1 neu Eg00-0775-01	14.03.01	SR	SM

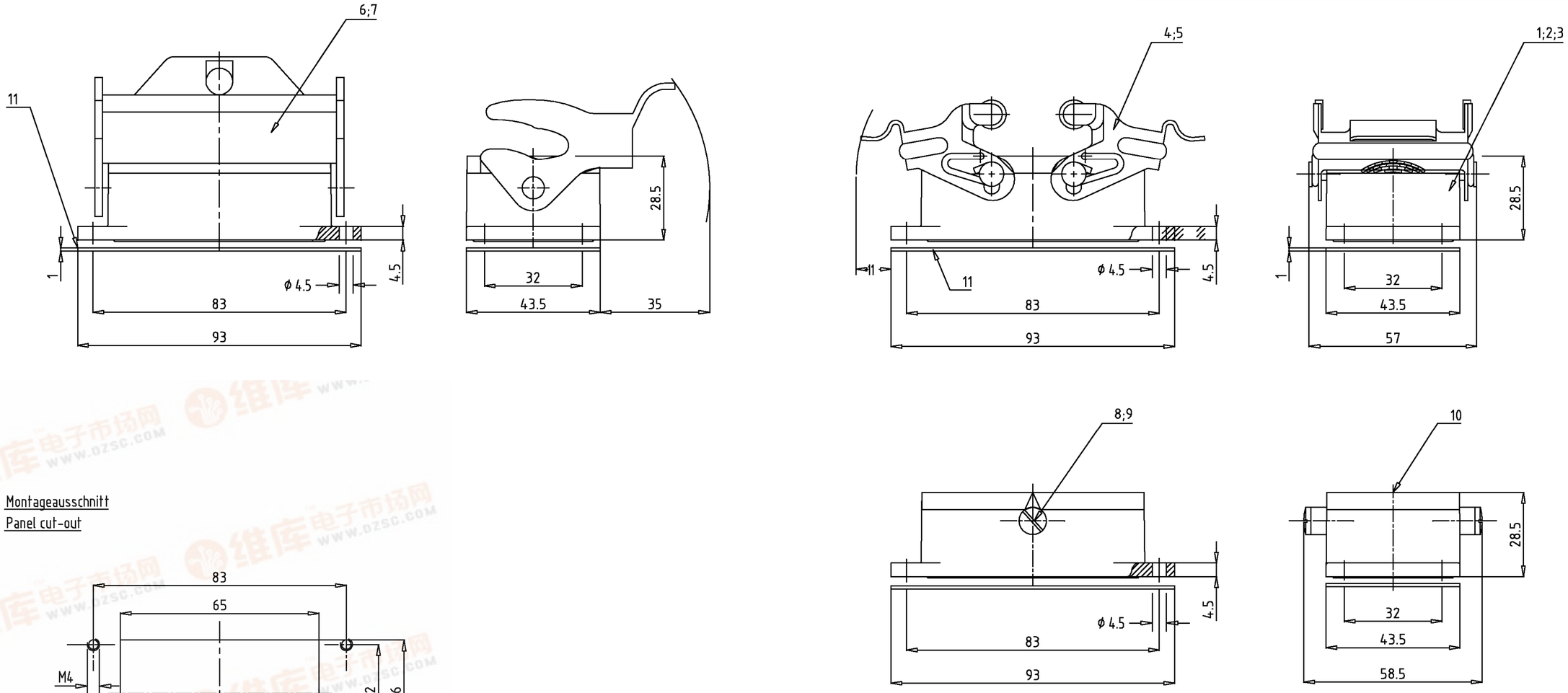

Montageausschnitt
Panel cut-out

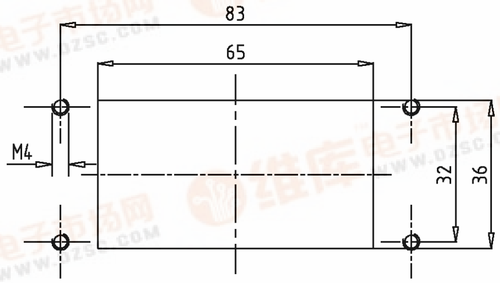

0-1	8-1	2-8	1-8	2-2	1-2	2-1	1-1	DESCRIPTION / BENENNUNG	MATERIAL	SURFACE / SURFACE	COLOR / FARBE	ITEM NO. POS.	REMARKS / BEMERKUNGEN
1	1	1	1	1	1	1	1	Flanschdichtung	Neoprene	–	black/schwarz	11	–
1	1	1	1	1	1	1	1	Profildichtung	Neoprene	–	black/schwarz	10	–
–	–	2	–	–	–	–	–	ZB-Bügelbolzen	V2A	–	–	9	–
–	–	–	2	–	–	–	–	ZB-Bügelbolzen	Stahl	verzinkt	blau	8	–
1	–	–	–	1	–	–	–	LB-Bügel	V2A	–	–	7	–
–	1	–	–	–	1	–	–	LB-Bügel	Stahl	verzinkt	blau	6	–
–	–	–	–	–	–	2	–	VS-Bügel	V2A	–	–	5	–
–	–	–	–	–	–	–	2	VS-Bügel	Stahl	verzinkt	blau	4	–
1	1	–	–	–	–	–	–	Anbaugehäuse HB10	Aluminium/ALU	–	unlackiert	3	–
–	–	1	–	1	–	1	–	Anbaugehäuse HB10	Aluminium/ALU	aluminium oxid	black/schwarz	2	–
–	–	–	1	–	1	–	1	Anbaugehäuse HB10	Aluminium/ALU	–	grey/grau	1	–

Notes

1. Material: Housing: aluminium diecasting alloy
   Seals: Neoprene
2. Surface: Varnisch grey; black
3. Varnisch on the inside not necessarily

Bemerkungen

1. Material: Gehäuse: Alu-Druckguß-Legierung
   Dichtungen: Neoprene
2. Oberfläche: Lackierung grau; schwarz; bronzegrün
3. Lackierung im Gehäuseinnere ist nicht notwendig

HB.10.AG-LB
HB.10.AG-LB
HB-K/Z.10.AG-ZVGR
HB-Z.10.AG-ZVGR
HB-K.10.AG-LB
HB.10.AG-LB
HB-K.10.AG-VS
HB.10.AG-VS

ORDERING TEXT / BESTELLTEXT

THIS DRAWING IS A CONTROLLED DOCUMENT FOR AMP INCORPORATED. IT IS SUBJECT TO CHANGE AND THE CONTROLLING ENGINEERING ORGANIZATION SHOULD BE CONTACTED FOR THE LATEST REVISION. DIESER ZEICHNUNGSDOKUMENT WIRD DURCH AMP INCORPORATED KONTROLLIERT. ÄNDERUNGEN, DIE DEN TECHNISCHEN FORTSCHRITT DIENEN, SIND VORBEHALTEN. DEN JEWEILS LETZTGUELTIGEN ÄNDERUNGSSTAND ERFAHREN SIE AUF ANFRAGE.

DIMENSIONS: DIMENSIONEN: mm

TOLERANCES UNLESS OTHERWISE SPECIFIED: ALLGEMEINTOLERANZEN
n. ISO 8015
n. ISO 2768 – mH –E
n. DIN 16901 – 140
0 PLC ±–
1 PLC ±–
2 PLC ±–
3 PLC ±–
ANGLES /WINKEL ±–

MATERIAL 1

FINISH /OBERFLAECHE/FARBE 2

DWN Schwaiger 23.07.1997
CHK Kramer 23.06.1998
APVD –
PRODUCT SPEC PRODUKTSPEZ. 108-74001/74003
APPLICATION SPEC VERARBEITUNGSSPEZ. 114-74001/74004/74005
WEIGHT GEWICHT –

AMP
HTS Elektrotechnik
53819 Neunkirchen, Germany

NAME
SURFACE MOUNTED HOUSING BOTTOM ENTRY
ANBAUGEHÄUSE HB.10

SIZE	CAGE CODE	DRAWING NO ZEICHNUNGS-NR.	RESTRICTED TO NUR FUER
A2	00779	C-1102271	–

CUSTOMER DRAWING /KUNDENZEICHNUNG | MASSSTAB 1:1 | BLATT 1 OF VON 1 | REV A4

AMP 1671-9 REV 27JUN96
This is a TRANSLATED file from Computervision, Inc., Medusa Revision 12.2.5T

维库电子市场网 www.dzsc.com
找PDF 一下 pdf.dzsc.com